Alle Rechte vorbehalten/ *All rights reserved*

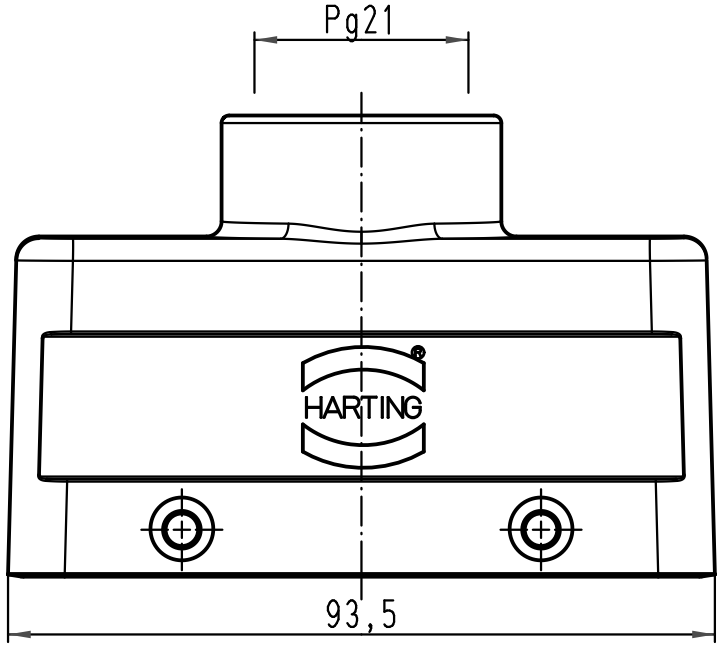

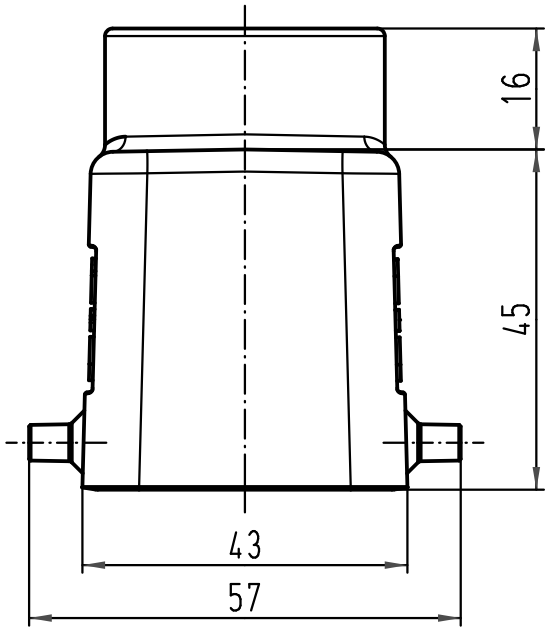

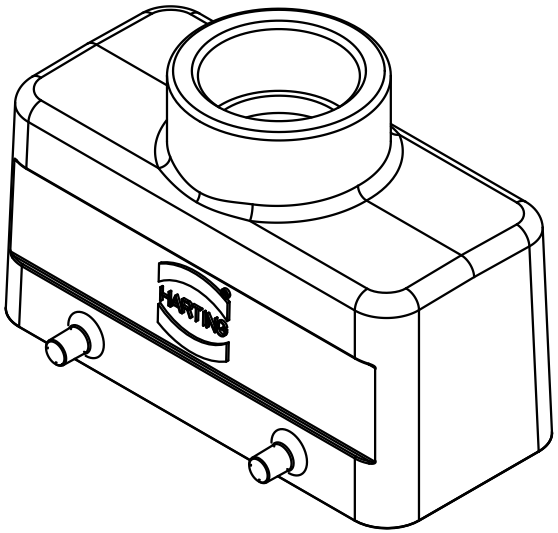

All Dimensions in mm Original Size DIN A 4			Techn. Character.			Nicht tolerierte Maße/ *Free size tolerances*
				Dat.	Name	Maßstab/ *Scale*
			Detail.	08.07.08	Bor	1:1
			Insp.		Sch	
			Stand.			
			HARTING Electric GmbH & Co. KG D-32339 Espelkamp			Han 16B-gg-21 Tüllengehäuse, schwarz *hood, black*
413993						TB 09 30 716 1420
Mod.	Dat.	Name				Sub.
						Blatt/ *page*